Reparatursatz
Repair kit
Nécessaire de réparation
Kit di riparatione

II 34902/0062	für	SB 7629 - II 31026
II 34939/0062	for	SB 7591 - II 19728
II 34941/0062	pour	SB 7580 - II 19725
II 34945/0062	per	SB 7580 - II 19723
II 34947/0062		SB 7589 - II 30401

Achtung • Attention • Attention • Attentione

Bei Instandsetzungsarbeiten ist die "Reparaturanleitung" RA - SB 0002 zu beachten!

For repair operations please observe the "Repair instructions"RA - SB 0002

Pour les travaux de rèparation veuillez observer les "Instructions de rèparation" RA - SB 0002

Per i lavori di riparatione si prega di osservare le "Istruzioni di riparatione" RA - SB 0002

Typenerweiterung siehe R - Mikrofiche
For additional types refer to repair - kit microfiche
Pour d`autres rèfèrences, consulter la micro - fiche pièces jeu de reparation
Per altri tipi vedere microfiche di assortim. p. riparaz.

BELAGSATZ
PAD SET

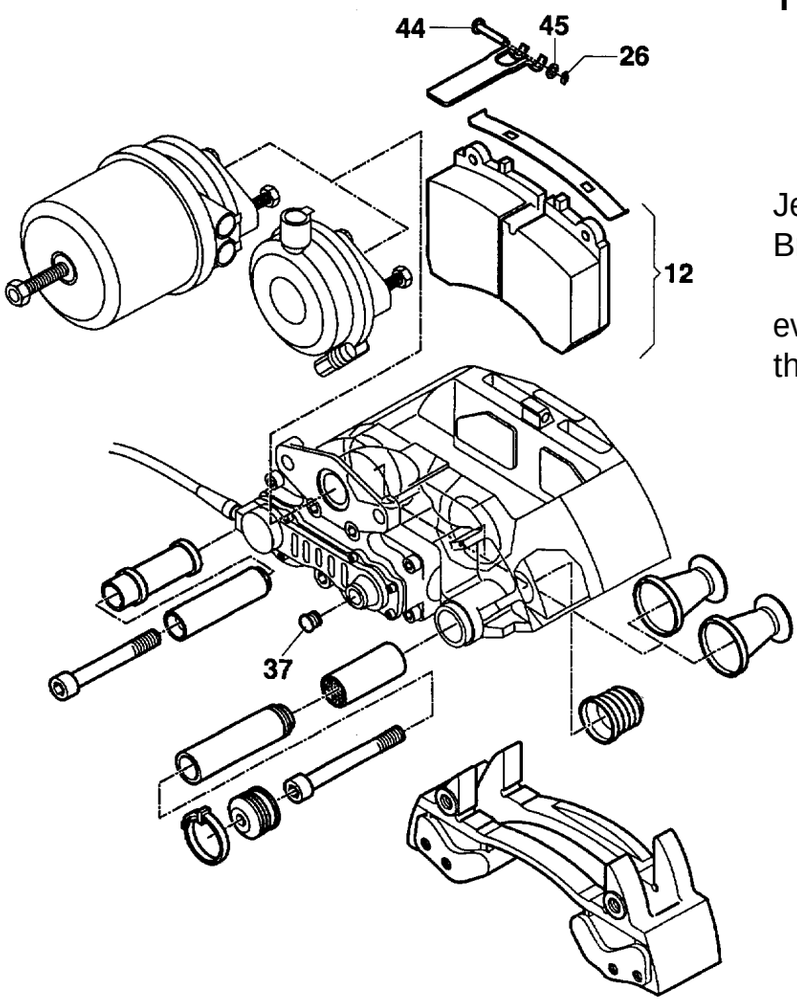

Jeder Satz gilt für die Bremsen **einer** Achse

every set is intended for the brakes of **one** axle

gezeigt: **II 18022/0062**

KNORR-BREMSE
SYSTEME FÜR NUTZFAHRZEUGE GMBH
Moosacher Straße 80 · 80809 München · Telefon (089) 35 47-0 · Telefax (089) 35 47-27 67

4B 97341/Äi01