Reparatursatz
Repair kit
Nécessaire de réparation
Kit di riparatione

II 34404/0051

für LP 4969 - II 34404
for LP 4970 - II 34405
pour
per

Reparaturanleitung bzw. Richt - Schnittzeichnung verwenden!
Please observe repair instructions or installation and sectional drawings!
Respecter les instructions de rèparation ou les plans d´encombrement et en coupel!
Osservare le istrutioni di riparatione o i disegni d´ingombro e di sezione!

Warning
ACHTUNG: REPARATUR NUR DURCH AUTORISIERTE WERKSTATT ZUGELASSEN!
ATTENTION: REPAIR ONLY BY AUTHORIZHED WORKSHOP PERMITTED!
ATTENTION: RÉPARATION SEULEMENT PERMISE PAR LES ATELIERS AUTORISÈS!
ATTENTIONE: È PERMESSA LA RIPARAZIONE SOLA AGLI ADELTI DELL´ OFFICINA AUTORIZZATA!

Typenerweiterung siehe R - Mikrofiche
For additional types refer to repair - kit microfiche
Pour d`autres rèfèrences, consulter la micro - fiche pièces jeu de reparation
Per altri tipi vedere microfiche di assortim. p. riparaz.

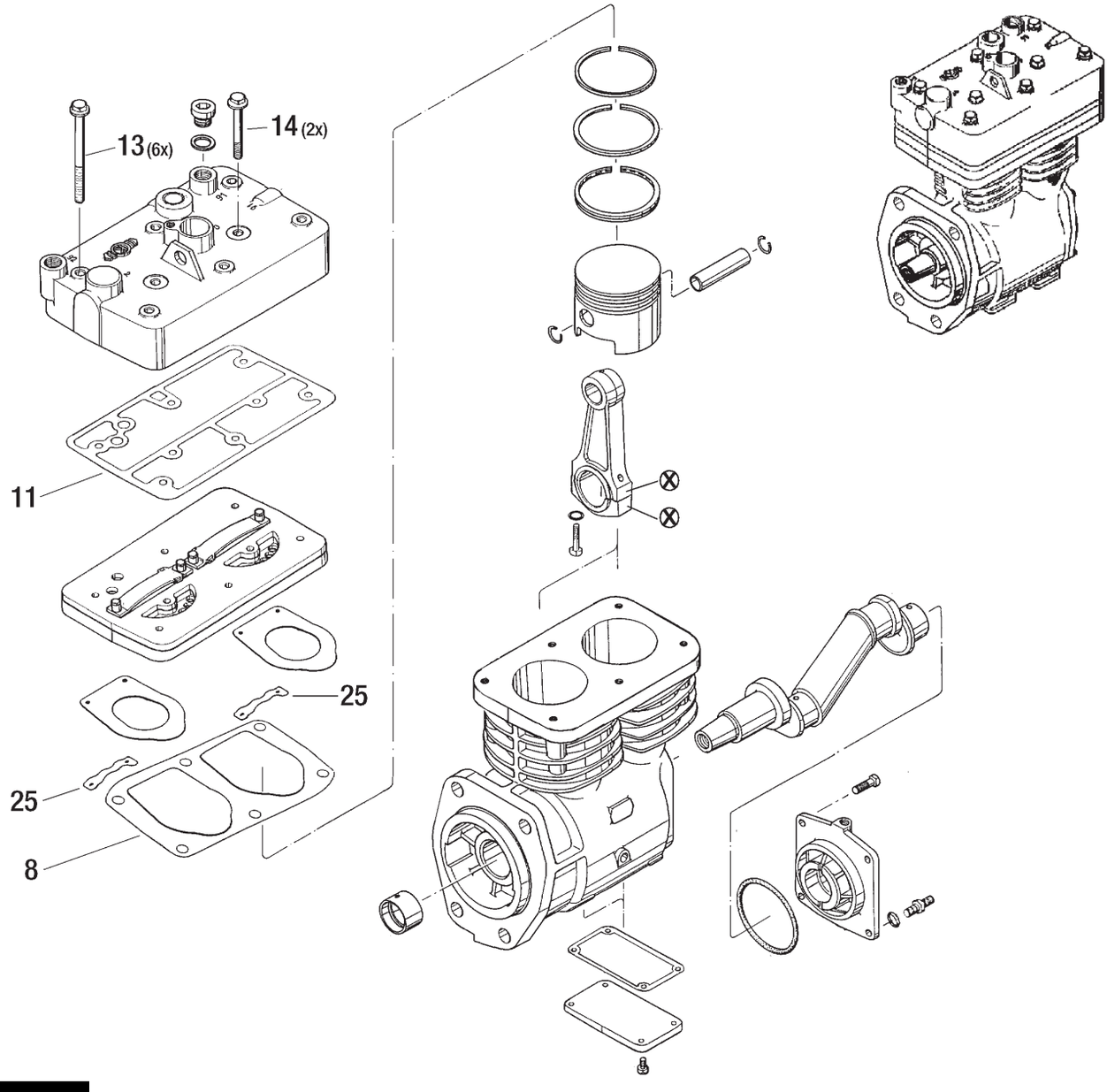

KNORR-BREMSE
SYSTEMES POUR VEHICULES UTILITAIRES FRANCE S.A.
31, RUE FERDINAND DAULNE - BP 4178 · F-14104 LISIEUX
TELEPHONE +33(0)2 31 21 10 00 · TELEX 722 105 · TELECOPIE +33 (0)2 31 62 48 51

gezeigt: **LP4969 - II34404/0051**

4B 97405/Äi00

R2-H17

Zurück Zurück Zurück Zurück