Reparatursatz
Repair kit
Nécessaire de réparation
Kit di riparatione

II 18209/008	für for pour per	BS 3502 - II 18209 BS 3503 - II 18210 BS 3507 - II 19019[1)] BS 3511 - II 31105[1)]
II 18850/008		BS 3451 - II 18850 BS 3452 - II 18886

Reparaturanleitung bzw. Richt - Schnittzeichnung verwenden!
Please observe repair instructions or installation and sectional drawings!
Respecter les instructions de rèparation ou les plans d´encombrement et en coupe!
Osservare le istrutioni di riparatione o i disegni d´ingombro e di sezione!

Warning
ACHTUNG: REPARATUR NUR DURCH AUTORISIERTE WERKSTATT ZUGELASSEN!
ATTENTION: REPAIR ONLY BY AUTHORIZHED WORKSHOP PERMITTED!
ATTENTION: RÉPARATION SEULEMENT PERMISE PAR LES ATELIERS AUTORISÈS!
ATTENTIONE: È PERMESSA LA RIPARAZIONE SOLA AGLI ADELTI DELL´ OFFICINA AUTORIZZATA!

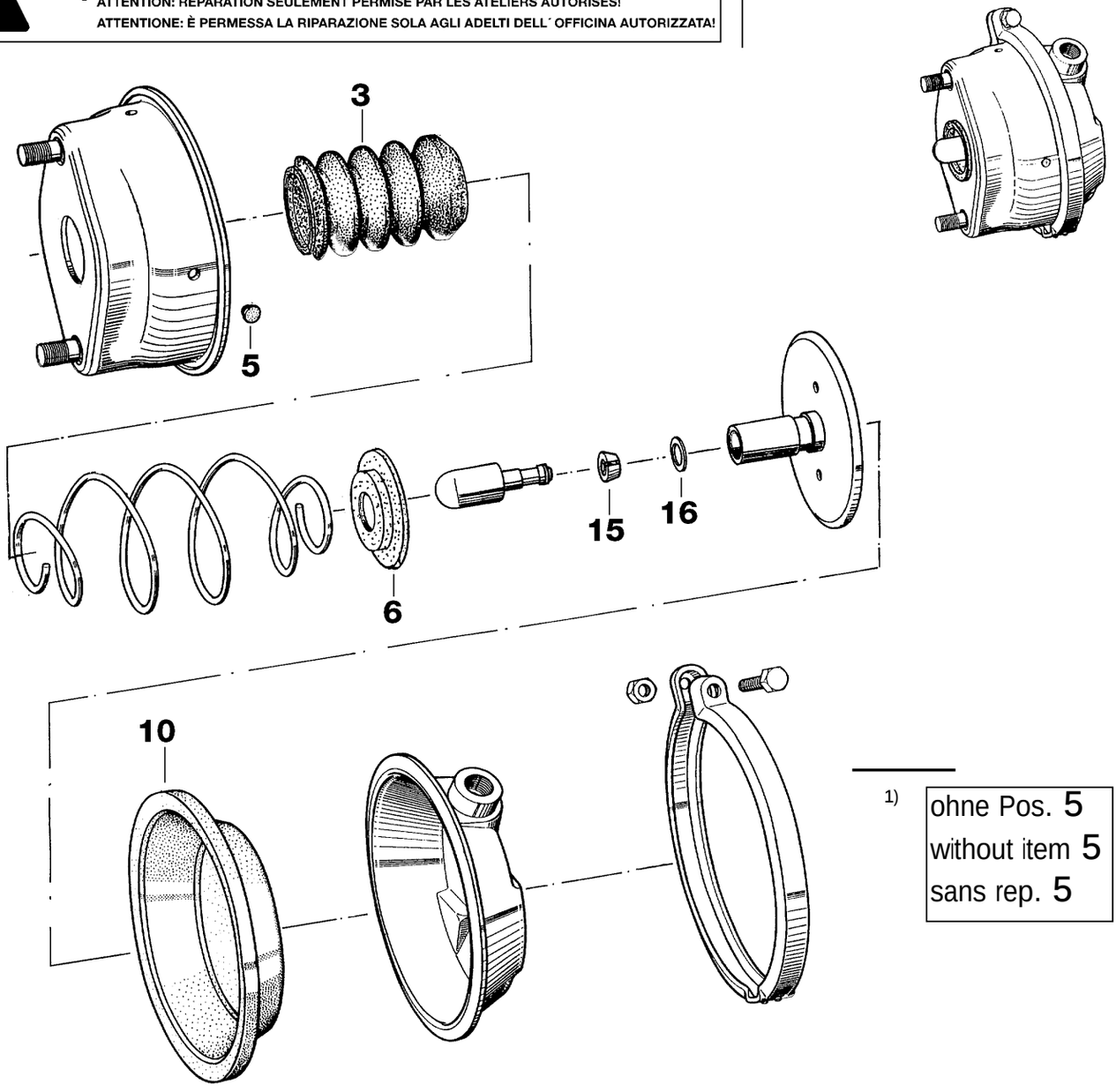

1) ohne Pos. 5
without item 5
sans rep. 5

KNORR-BREMSE
SYSTEMES POUR VEHICULES UTILITAIRES FRANCE S.A.
RN 13, Lieu-dit La Briqueterie-14100 GLOS
Téléphone: +33(0)231321200 · Téléx: 722105 · Téléfax: +33 (0)231321203

gezeigt: **BS3502; II19458/008**