KNORR BREMSE

Reparatursatz
Repair kit
Nécessaire de réparation
Kit di riparatione

II 36847/0064	**für**	SB 7703 - II 37015
II 33983/0064	**for**	SB 7102 - II 31984
	pour	
	per	

Achtung • Attention • Attention • Attentione

Bei Instandsetzungsarbeiten ist die
“Reparaturanleitung“ RA - SB 0002 zu beachten!

For repair operations please observe the
“Repair instructions“RA - SB 0002

Pour les travaux de rèparation veuillez observer les
“Instructions de rèparation“ RA - SB 0002

Per i lavori di riparatione si prega di osservare le
“Istruzioni di riparatione“ RA - SB 0002

Typenerweiterung siehe R - Mikrofiche
For additional types refer to repair - kit microfiche
Pour d'autres rèfèrences, consulter la micro - fiche pièces jeu de reparation
Per altri tipi vedere microfiche di assortim. p. riparaz.

SATZ FÜR GUMMILAGER
SET FOR RUBBER BUSH

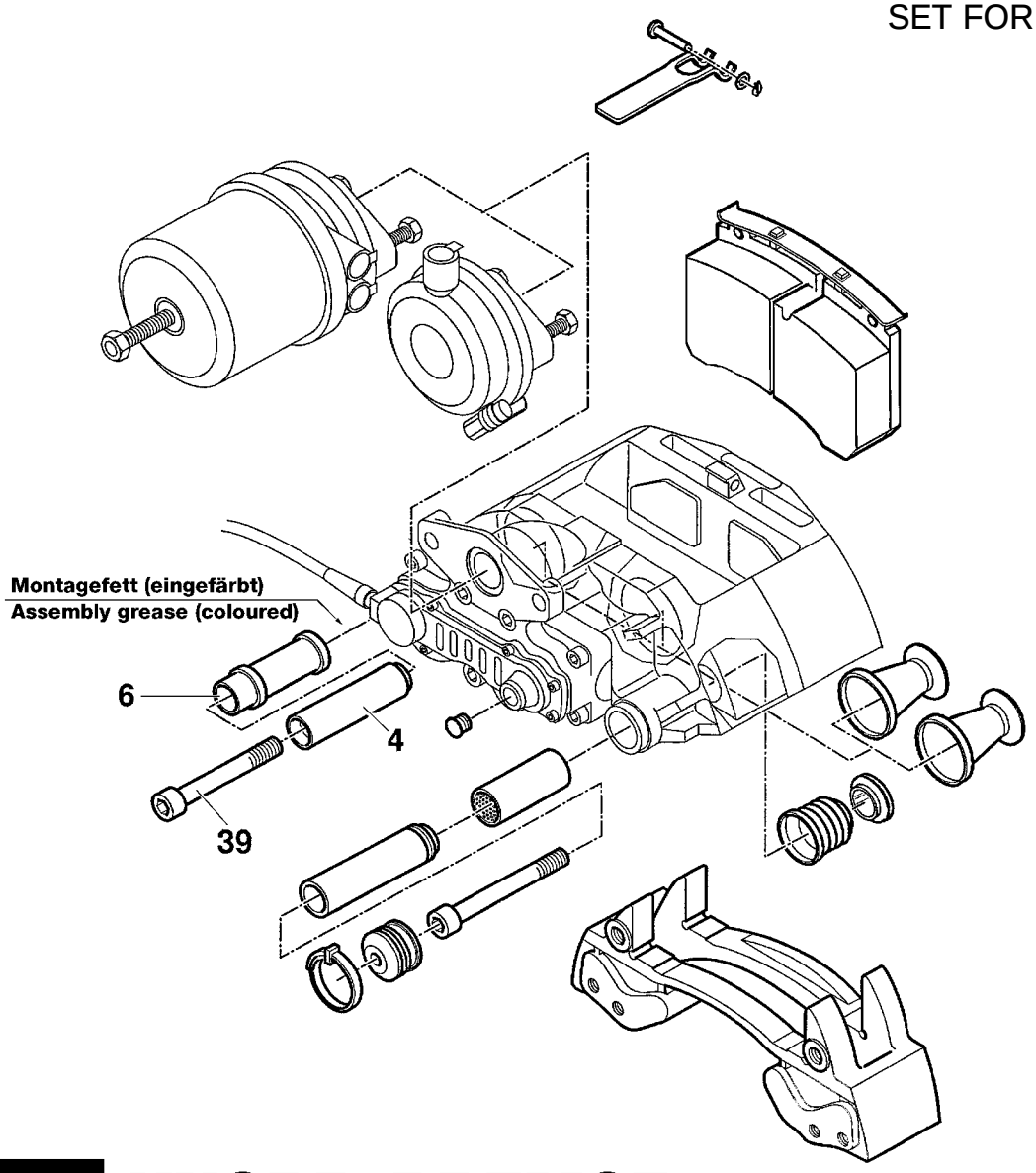

KNORR-BREMSE
Systeme für Nutzfahrzeuge
Moosacher Straße 80 · 80809 München · Germany · Phone +49 89 35 47-0
Fax +49 89 35 47-27 67 · Homepage: http://www.knorr-bremse.com

gezeigt: **II36847/0064**

4B 98309/Äi01

R2-N21